ALBA

bed 900

АЛЬБА

кровать 900

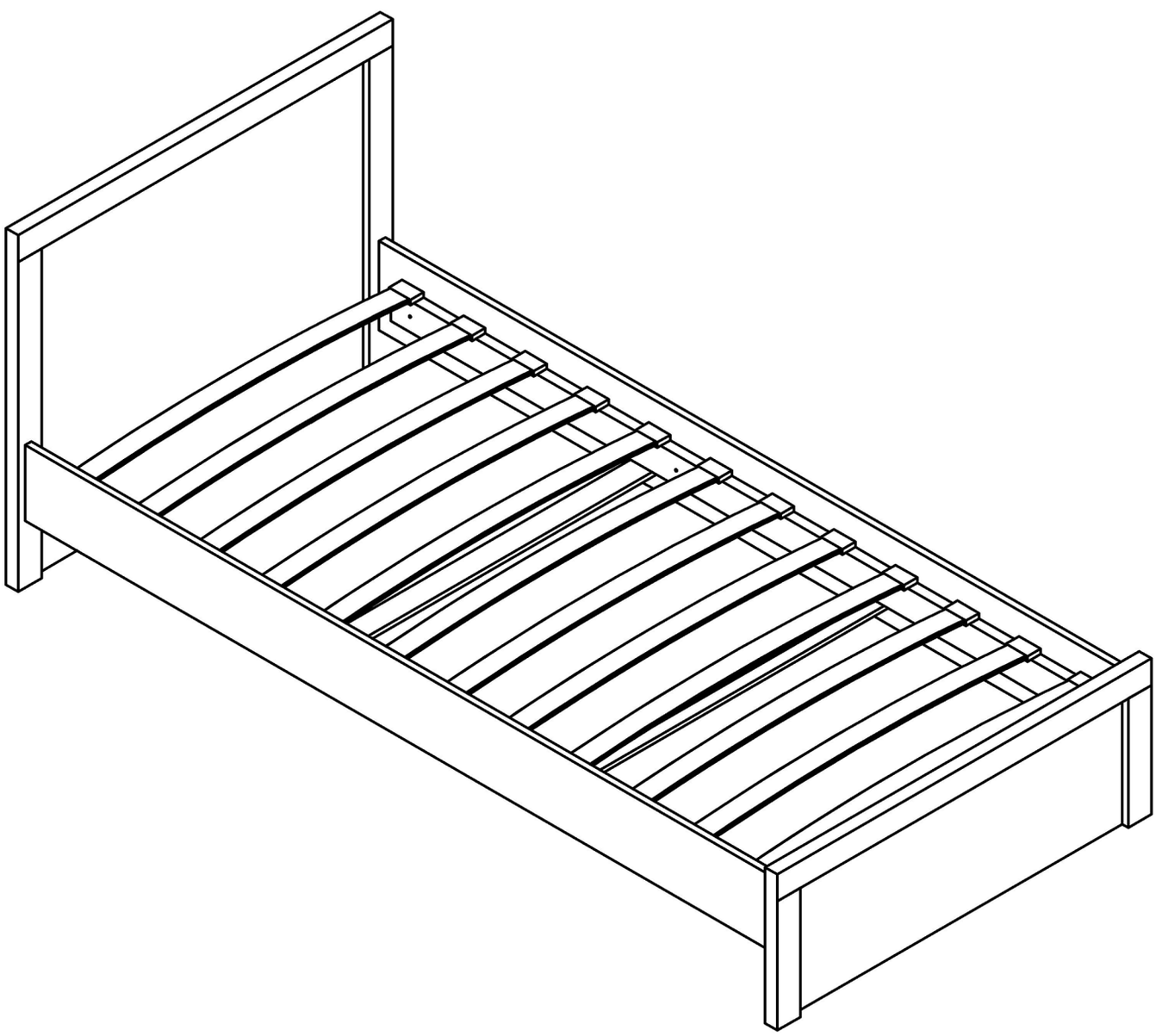

AMI MEBEL®

уютный дом

Design and Quality

AMI of Belarus

Внимание!
Изделие должно использоваться по назначению. Мебель поставляется в разобранном виде. Сборка изделия осуществляется в соответствии с прилагаемой инструкцией.

Attention!
The product must be used only by the prescription. Furniture comes unassembled. Please be sure to follow the instructions for proper assembly.

Achtung!
Die Moebelproduktion wird nur bestimmungsmaessig verwendet. Sie wird im auseinandergenommenen Zustand geliefert, der Zusammenbau erfolgt nach der beigelegten Anweisung.

¡Atención!
El mueble debe ser usado de acuerdo con las prescripciones del manual de uso y mantenimiento. El mueble viene desmontado. El montaje se efectúa según el manual de instrucciones que viene adjunto

Uwaga!
Produkt powinien być stosowany zgodnie z jego przeznaczeniem. Meble są dostarczane niezmontowane. Montaz mebli odbywa sie zgodnie z załączoną instrukcją.

Attention!
Le produit doit être utilisé conformément à sa destination. Le meuble est fourni démonté. Le montage du produit est exercé conformément aux instructions fournies.

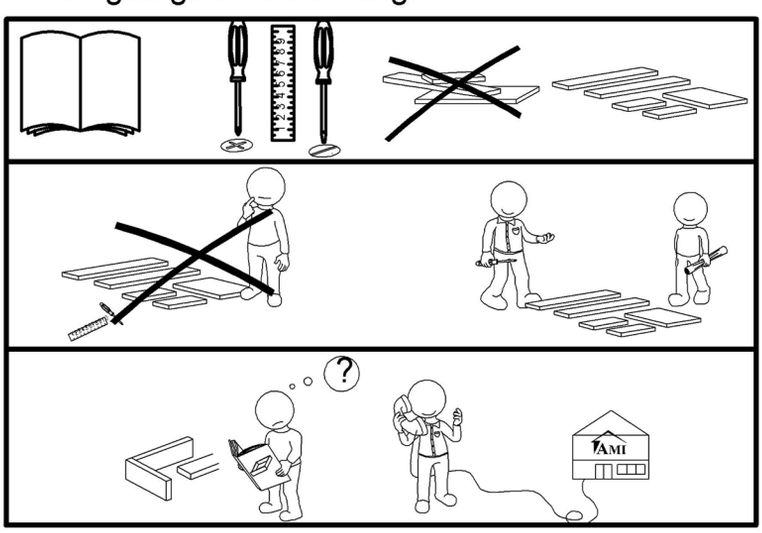

№	a x b x c	n
1	970x800x32	1
2	1964x180x16	1
3	970x350x32	1
4	1964x180x16	1
5	900x40x16	2
6	890x52x8	12
7	1820x60x20	2

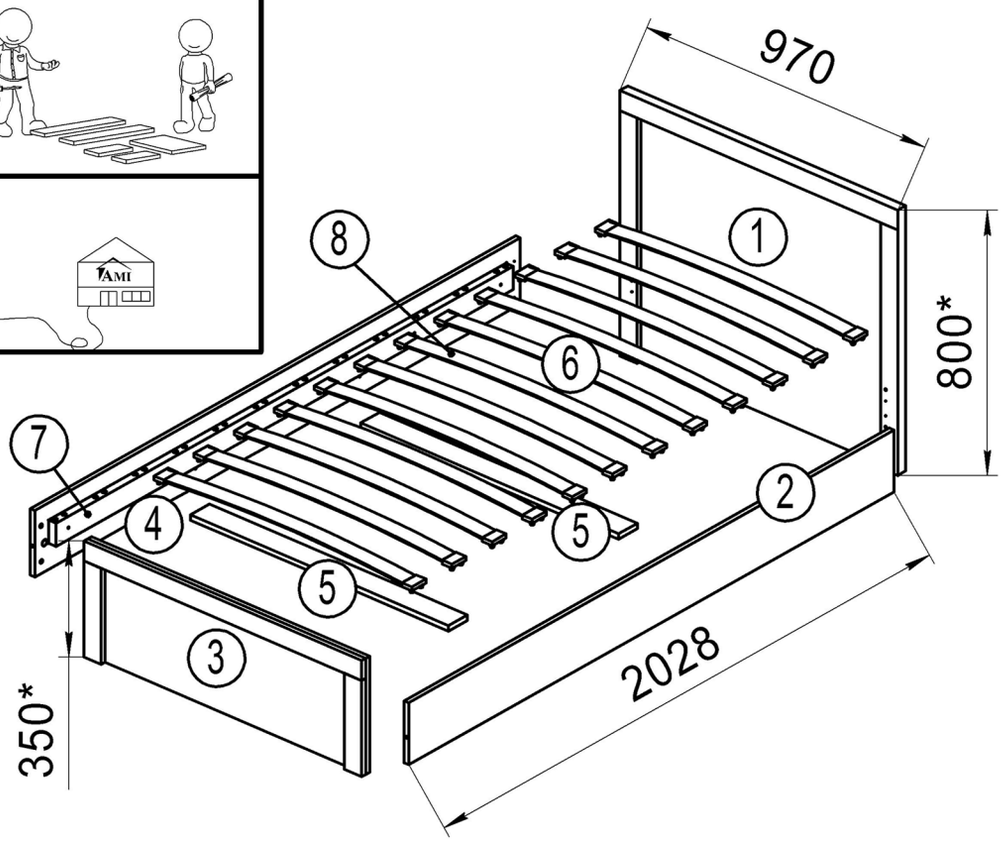

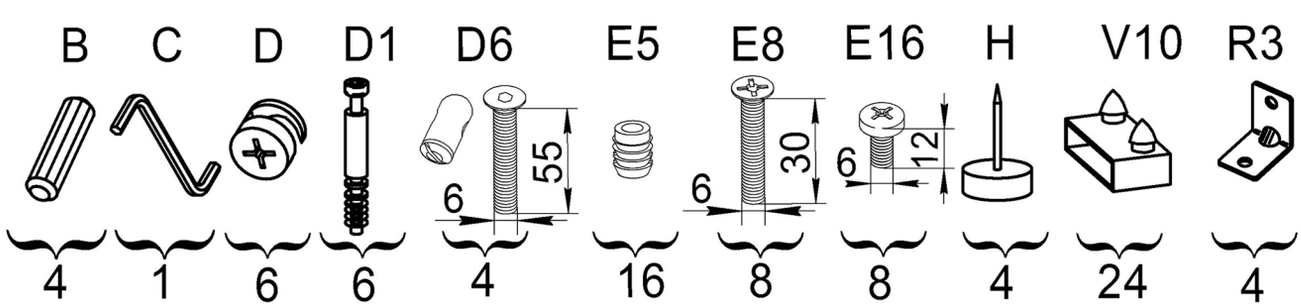

1

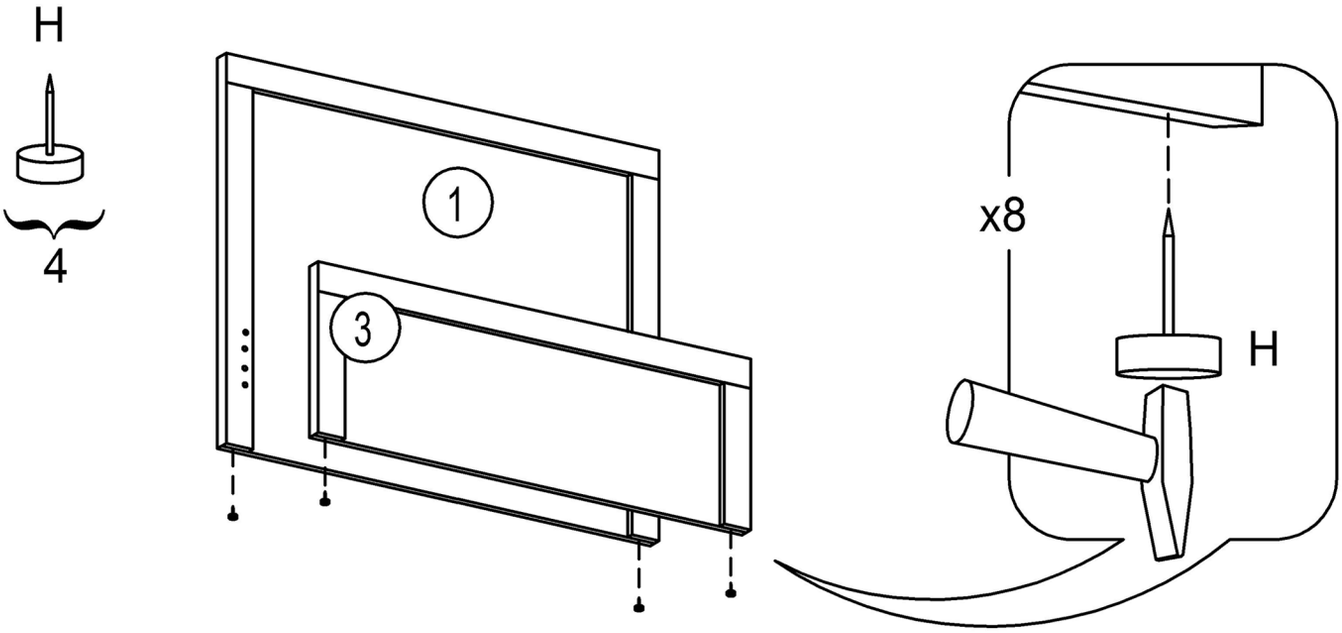
H
4
1
3
x8
H

2

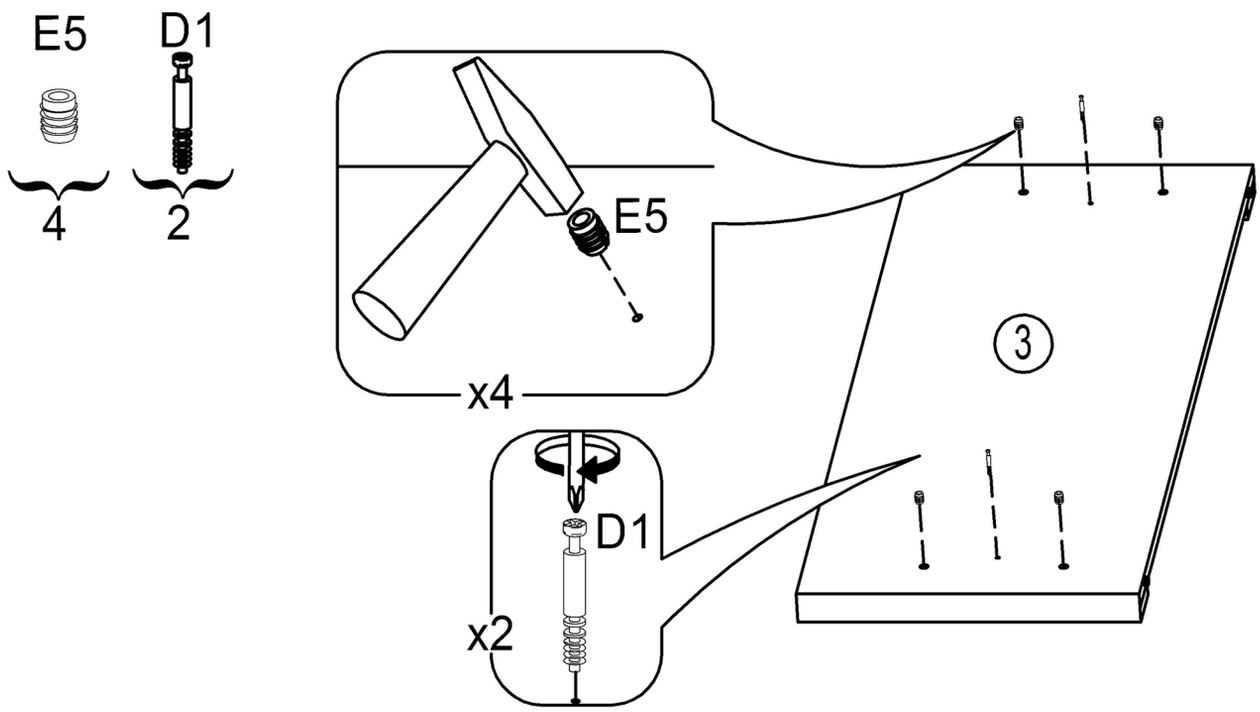
E5
D1
4
2
E5
x4
3
D1
x2

3

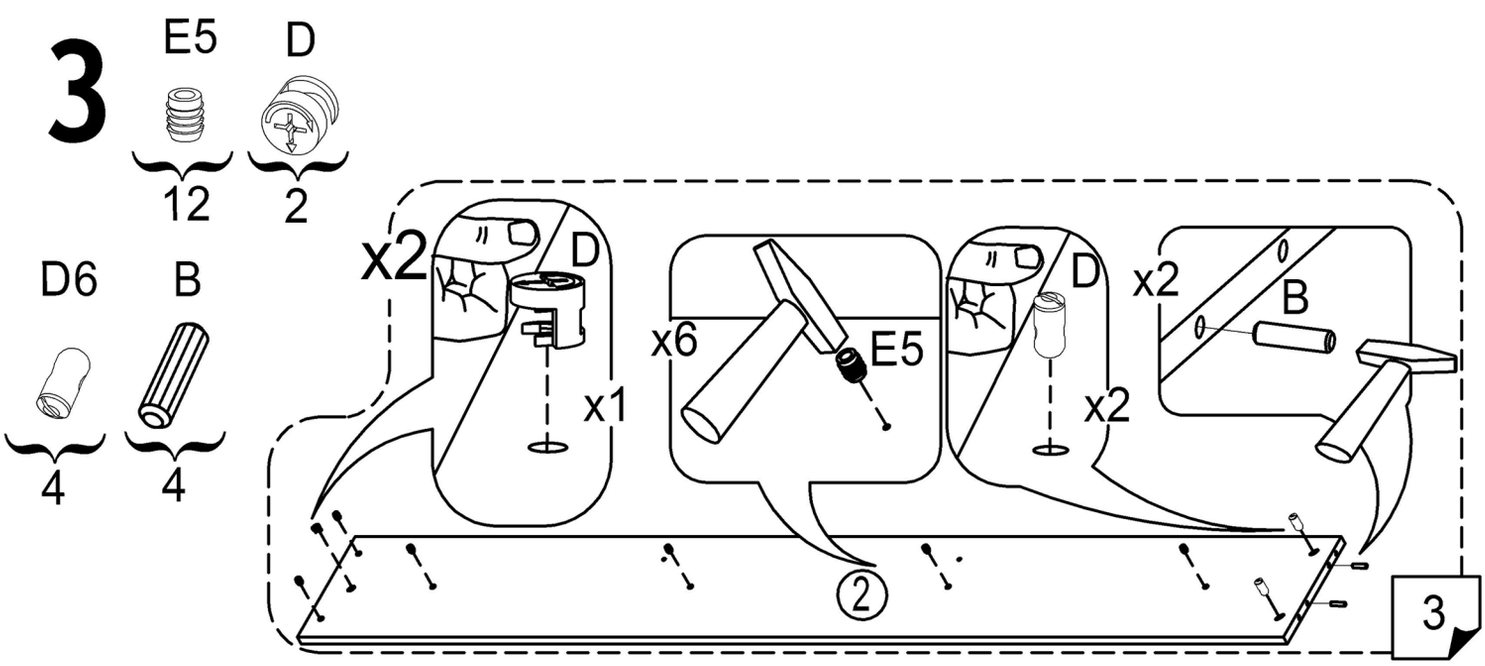
E5
D
12
2
D6
B
4
4
x2
D
x1
x6
E5
D
x2
x2
B
2
3

4

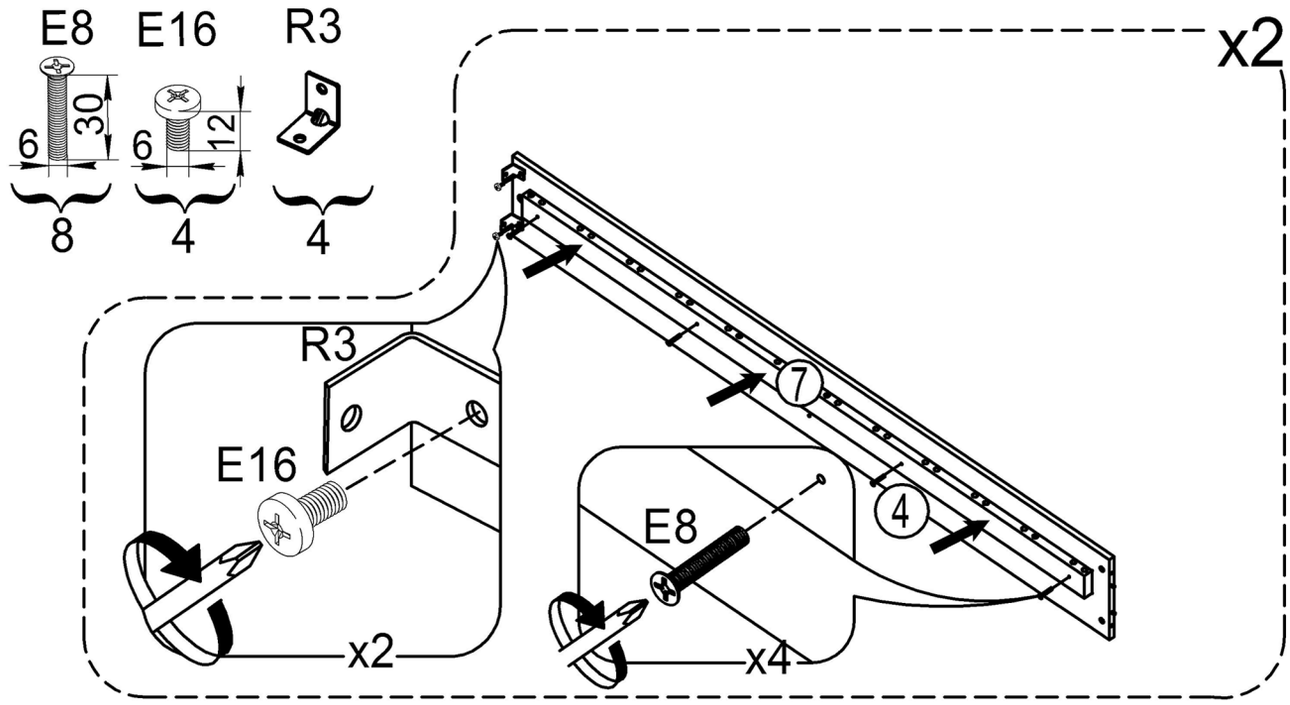
E8
E16
R3
6
30
6
12
8
4
4
x2
R3
E16
x2
E8
x4
7
4

5

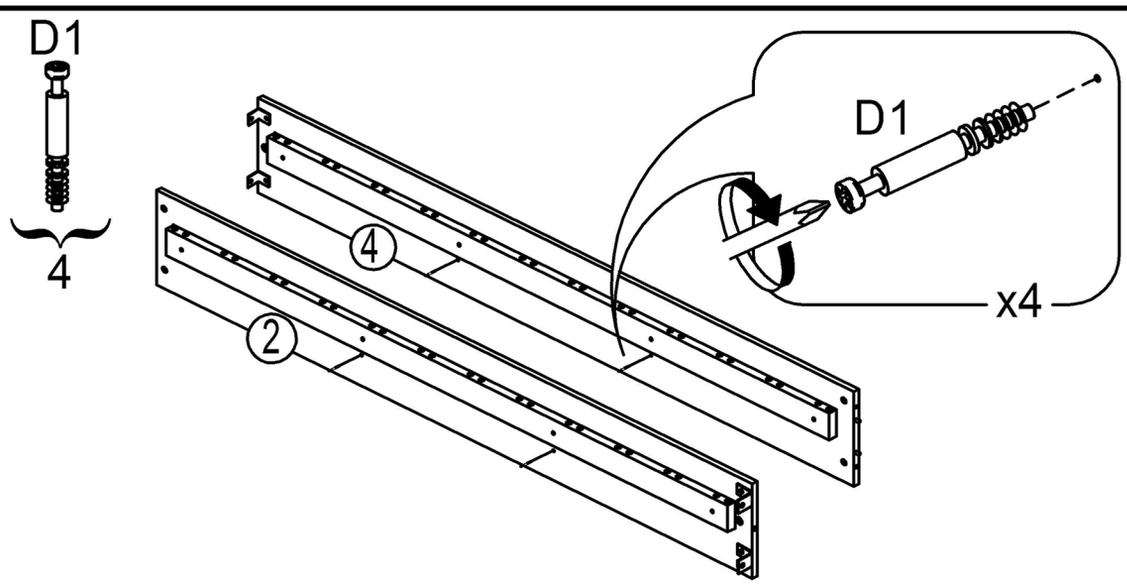
D1
4
D1
x4
4
2

6

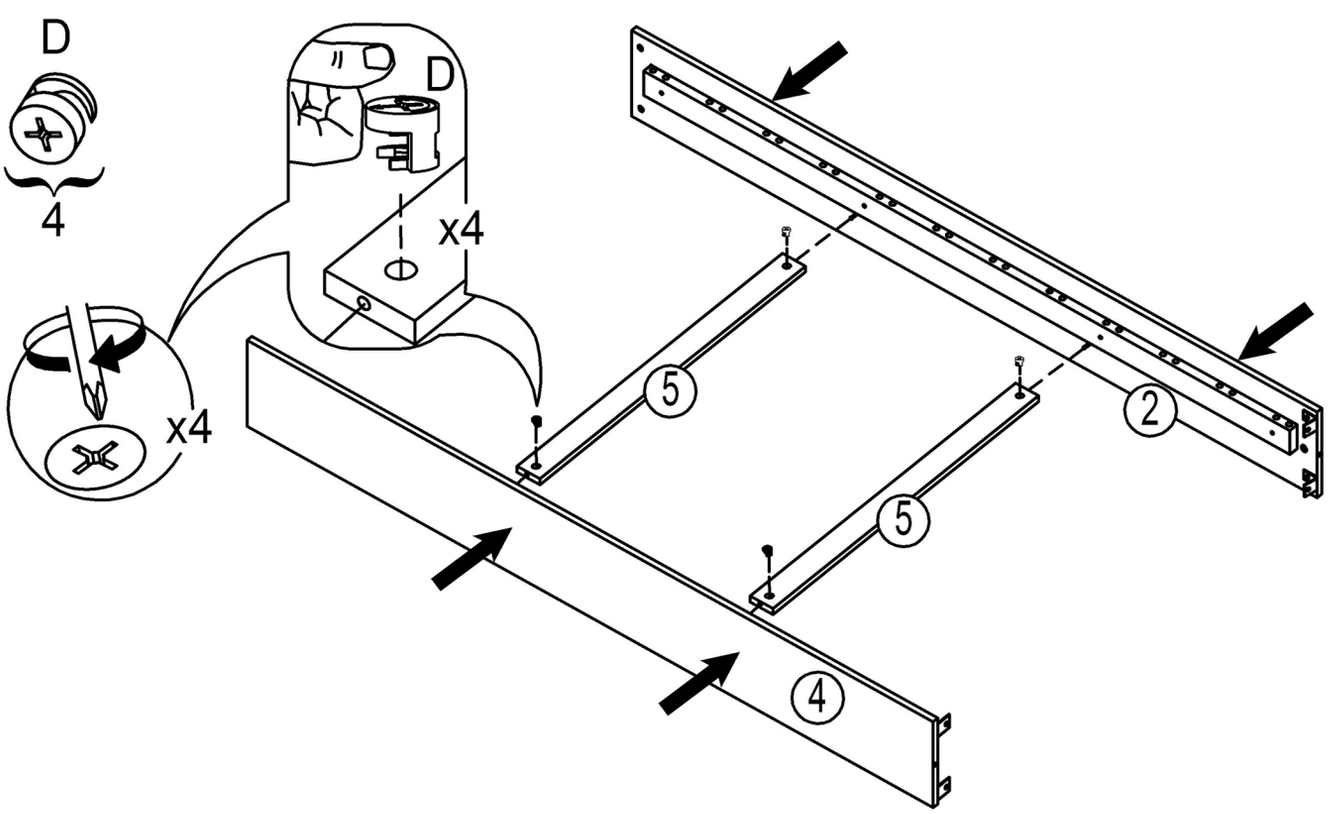
D
4
D
x4
x4
5
5
2
4

7

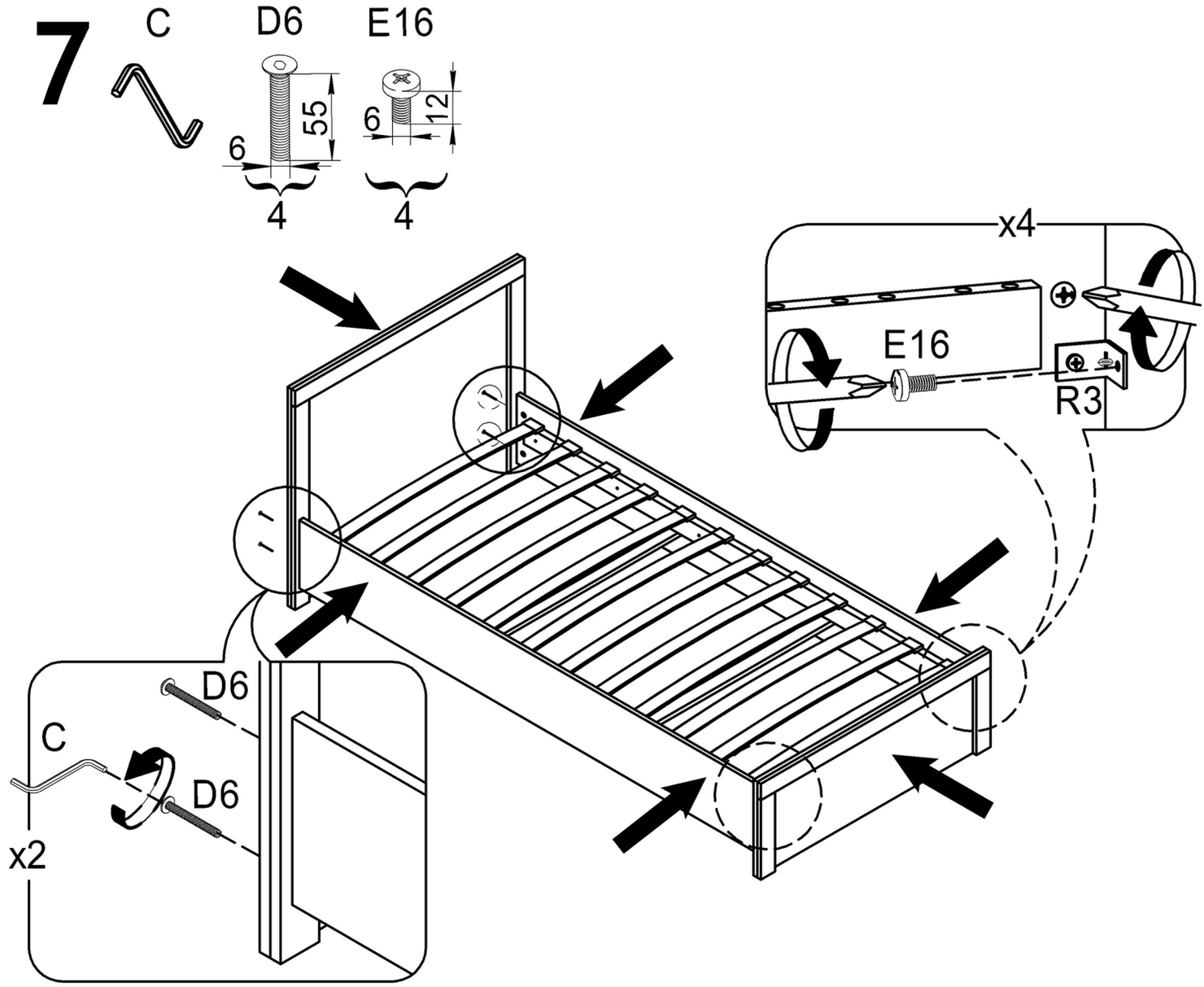

8

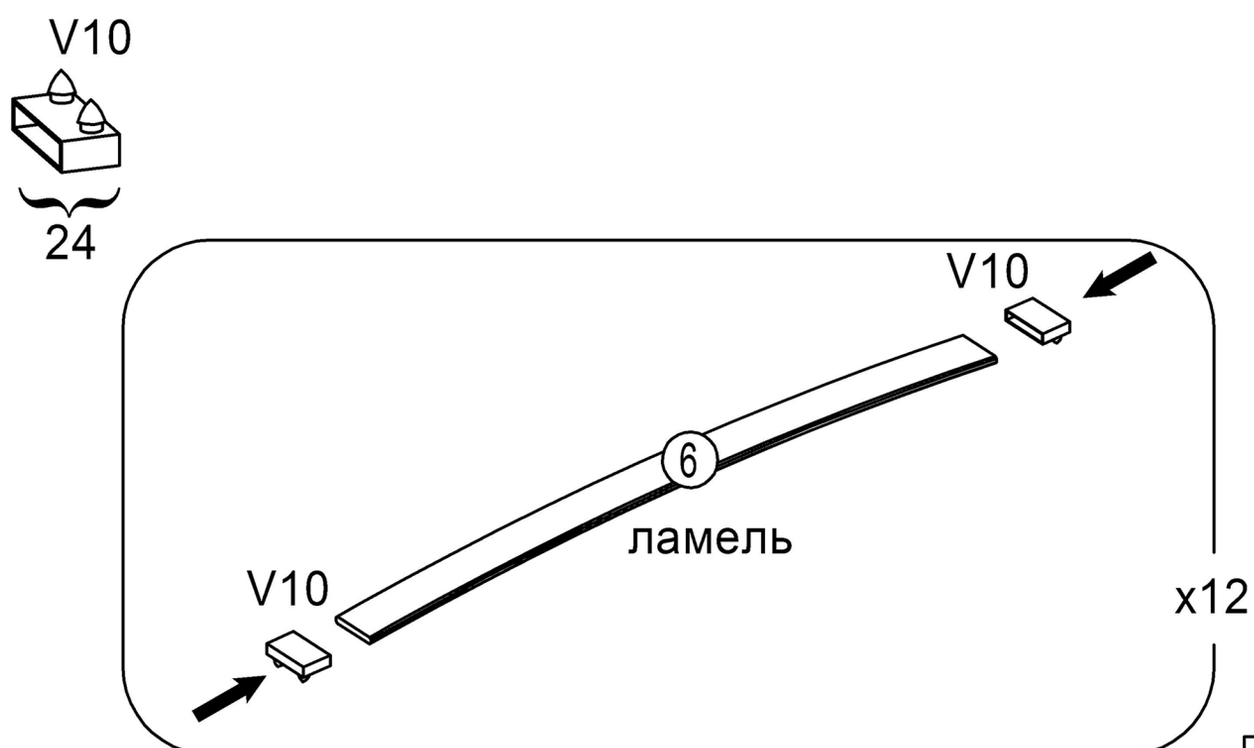

9

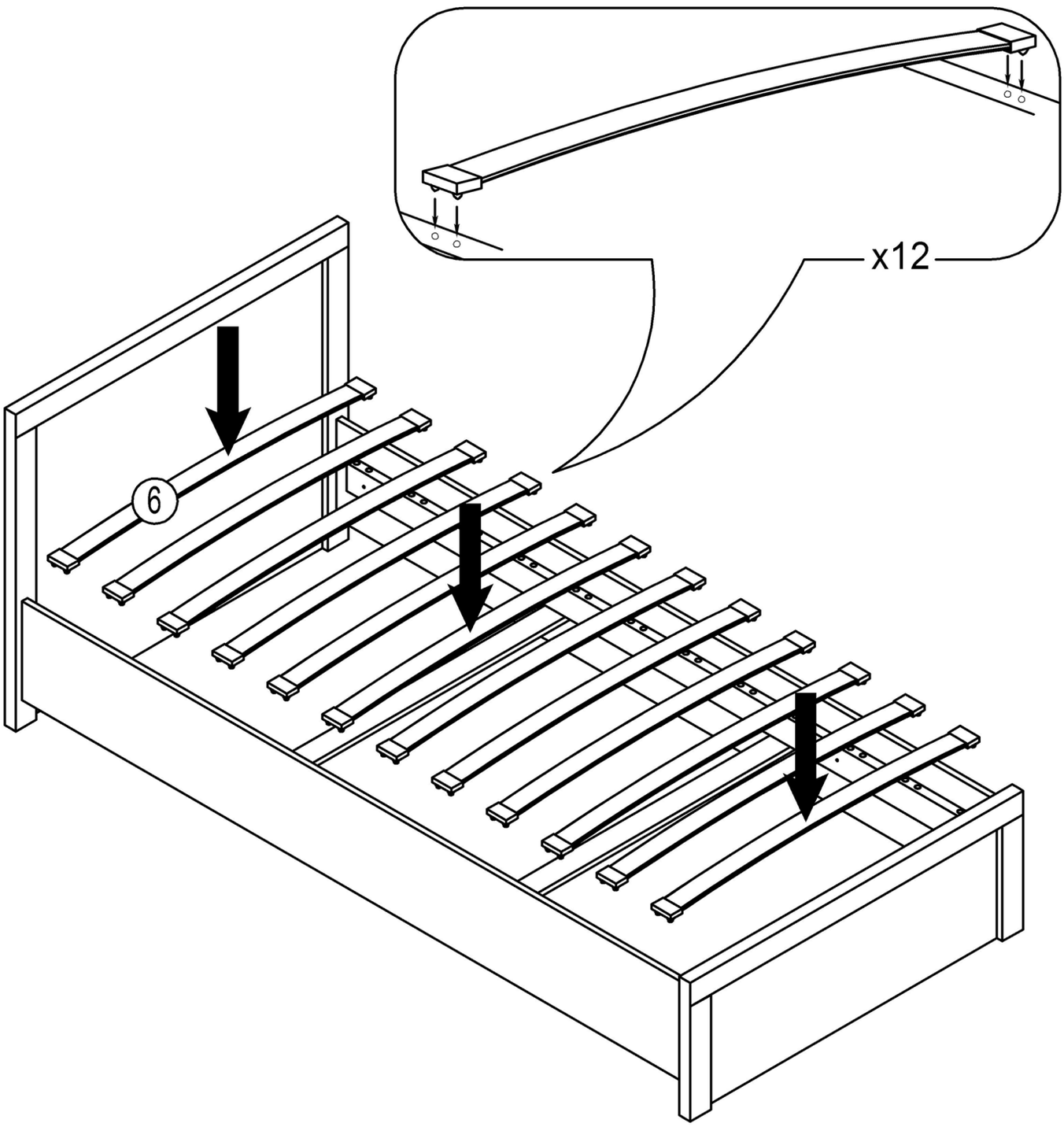

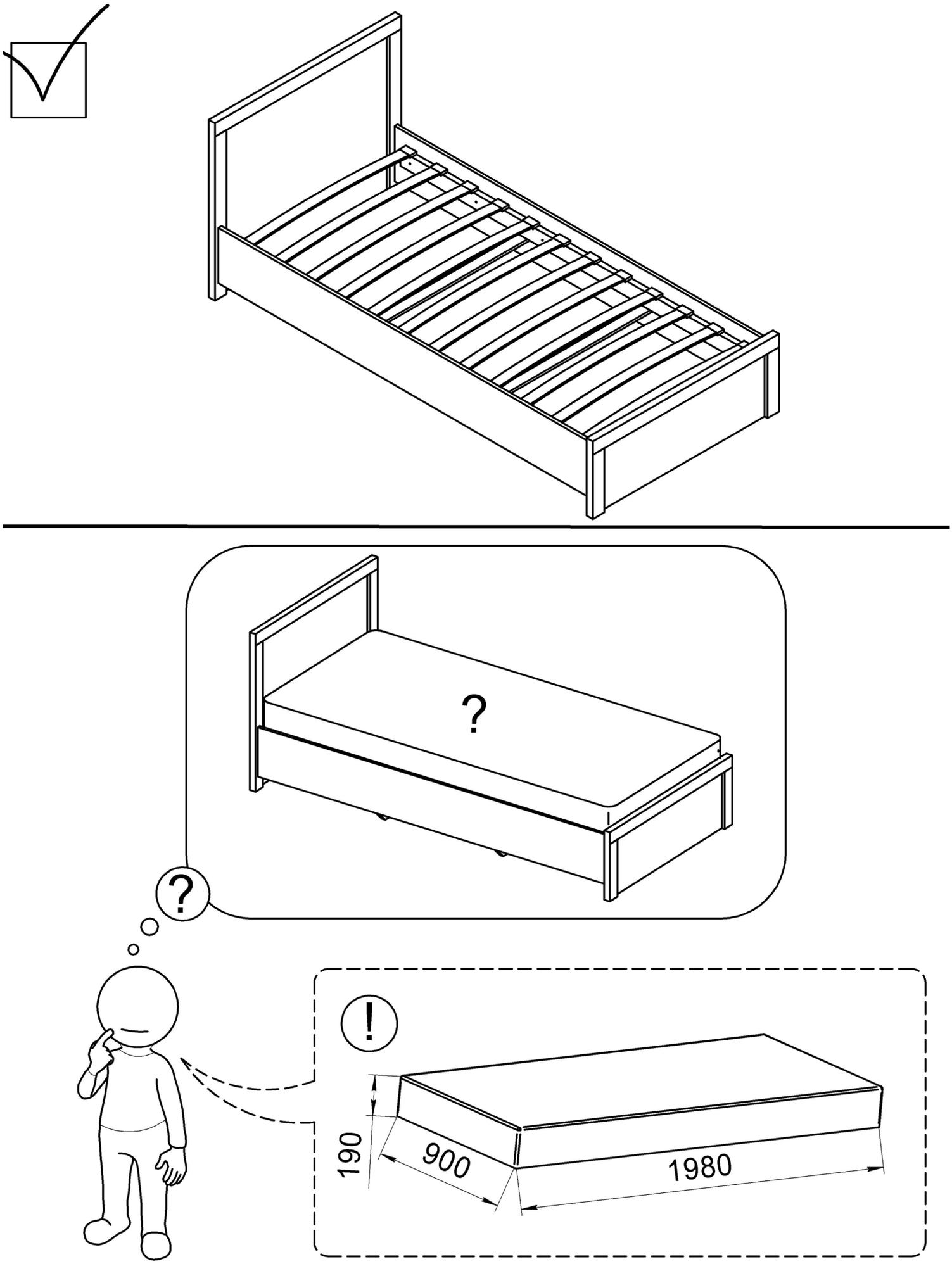
?
?
!
190
900
1980

EAC

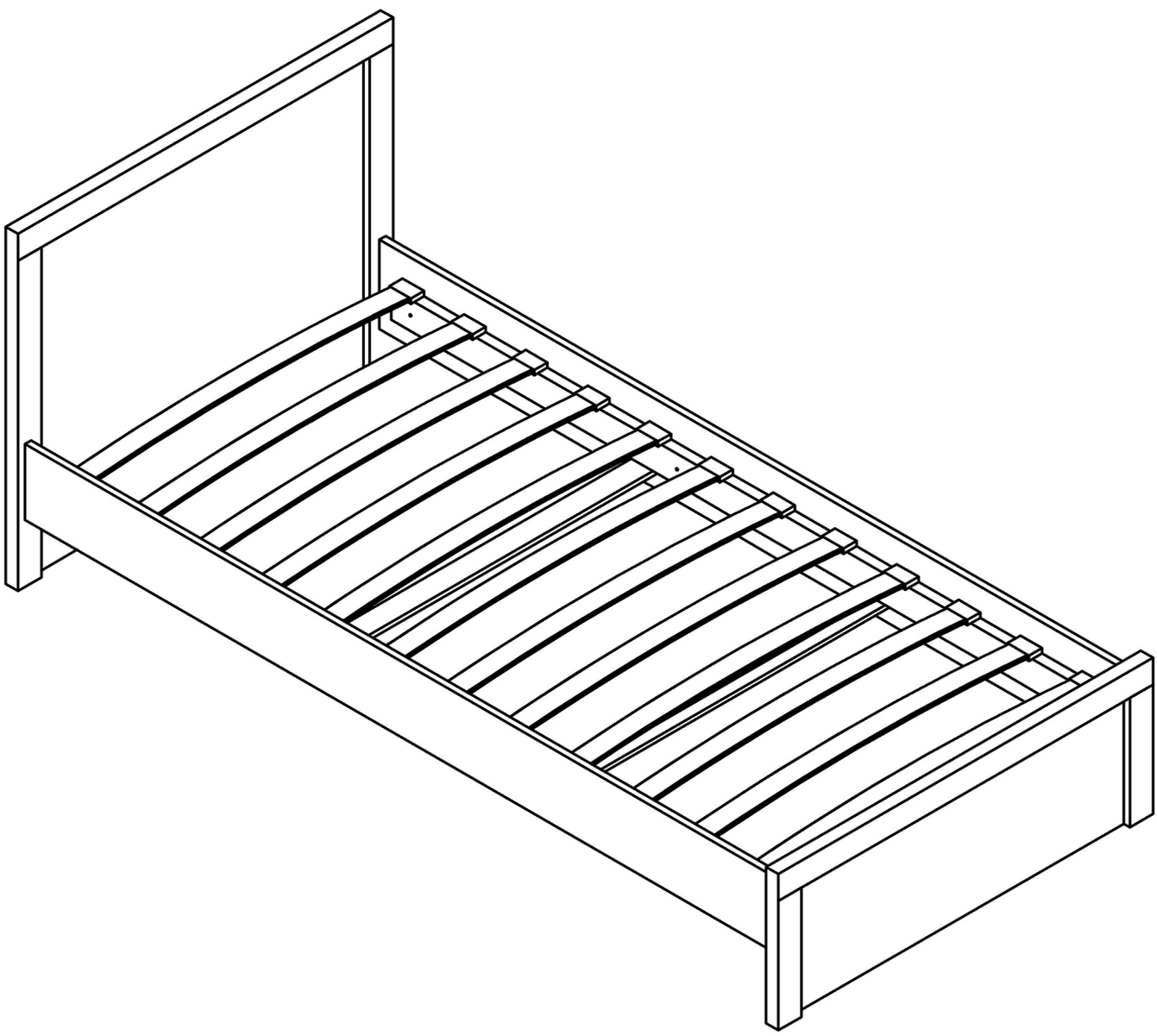

www.AMI MEBEL.by